ГК «Алюком-Новосибирск»
Адрес: г.Новосибирск ул.Станционная 46Б
Тел.: +7 (383)212-81-57, 212-81-47
E-mail: 2128157@mail.ru
Web: www.skven.ru

ACCUBIRD

ИНСТРУКЦИЯ ПО ОБСЛУЖИВАНИЮ С ПЕРЕЧНЕМ ЗАПАСНЫХ ЧАСТЕЙ

СОДЕРЖАНИЕ

1. Инструмент для работы с вытяжными заклепками
1.1. Диапазон работы…… 1
1.2. Комплект поставки…….....1
1.3. Технические характеристики……..1
1.4. Производительность аккумулятора и диапазон применения насадок……..……...1
1.5. Подготовка к работе……2
1.6. Принцип работы……2
1.7. Обслуживание……...2
1.8. Гарантии производителя…….....2
2. Зарядное устройство и аккумулятор
2.1. Технические характеристики ……..……3
2.2. Инструкция по безопасности ……...3
2.3. Процесс зарядки ……..……...3
2.4. Использование и хранение аккумуляторной батареи ……...4
2.5. Охрана окружающей среды…….....4
3. Устранение неполадок……4
4. Меры предосторожности……..……...5
5. Схема заклепочника ……... ……...6
6. Перечень запасных частей……6
7. Модельный ряд Gesipa……7
8. Гарантийная карта……8

1.Инструмент для работы с вытяжными заклепками

1.1. Диапазон работы

Вытяжные заклёпки до ∅ 5 мм из всех материалов.
Заклёпки BULB-TITE ∅ 4.0, 5.2 и 6.3 мм алюминий и сталь.

1.2. Комплект поставки

Заклепочник Accubird……..1шт
Наконечники: 17/24 в рабочем положении……1шт
17/27 в магазине……1шт
17/29 в магазине……..1шт
17/32 в магазине……1шт
Ключ: SW 12 (крышка магазина для наконечников)…….....1шт
Подвес: откидной в корпусе……..1шт
Аккумулятор: 14,4 Вольт / 1.3Ач……1шт
Зарядное устройство……....1шт
Стальной кейс (с пластиковым вкладышем)...……..1шт
Инструкция……...1шт

1.3. Технические характеристики

Вес:	2.2 кг (с аккумулятором)
Полный ход:	20 мм
Привод:	двигатель постоянного тока 14,4 В
Вытягивающее усилие:	8500 Н
Уровень шума:	L_{PA} 78.5 дБ
Вибрация:	< 2.5 м/с^2

1.4. Производительность аккумулятора и диапазон применения насадок

Стандартные наконечники

диаметр заклёпки в мм	материал	шт. на зарядку аккумулятора	Насадка**	артикул
2.4	Алюминий	1900	17/18	725 2075
3.0 и 3.2	Алюминий	1300	17/24	725 1583
3.0 и 3.2	Сталь	1100	17/24	725 1583
3.0 и 3.2	Лег. сталь	1000	17/24	725 1583
4.0	Алюминий	1000	17/24	725 1583
4.0	Сталь	900	17/27	725 2040
4.0	Лег. сталь	800	17/29	725 2059
4.8 и 5.0	Алюминий	700	17/29	725 2059
4.8 и 5.0	Сталь	500	17/32	725 2067
4.8 и 5.0	Лег. сталь	400	17/36	725 2083

Удерживающие Наконечники

Насадка	Артикул
17/18 R*	725 4078
17/24 R*	725 4086
17/24 R*	725 4086
17/24 R*	725 4086
17/24 R*	725 4086
17/27 R*	725 4094
17/29 R*	725 4108
17/29 R*	725 4108
17/32 R*	725 4116
17/36 R*	725 4124

* поставляется как специальная принадлежность

Наконечники удлинённого исполнения и другие специальные исполнения поставляются по запросу.
** Первая цифра в обозначении – модель насадки, вторая – диаметр ножки заклепки (например насадка 17/18 – 17-модель насадки, 18 – диаметр ножки 1.8мм)

Диаметр заклёпки BULB-TITE® в мм	Тип	материал	шт. на зарядку аккумулятора	Насадка	артикул	Толкатель BT	Артикул	Губки BT	артикул
4.0	RV 6602-5- RV 6604-5-	Al/Al	100	17/26 BT**	725 2202	-	-	-	-
5.2	RV 6601-6- RV 6602-6- RV 6604-6- RV 6606-6-	Al/Al	800	17/32 BT**	725 2210	-	-	-	-
6.3	RV 6601-8- RV 6604-8- RV 6606-8-	Al/Al	600	17/42 BT**	725 2229	54**	725 2245	55**	715 1527
6.3	RV 6671-8- RV 6676-8-	сталь/ сталь	300	17/42 BT**	725 2229	54**	725 2245	55**	715 1527
** поставляется как специальная принадлежность				поставляется также в виде переналаживаемого комплекта (деталь 50) арт. 725 9290					

1.5. Подготовка к работе
- заряженный аккумулятор правильно установить в устройство
- выбрать насадку согласно таблице 1.4 и прикрутить к голове заклепочника (17/24 в рабочем положении)
- **Внимание:** вентиляционные отверстия для двигателя не должны быть закрыты; во избежание перегрева инструмента, не вставляйте в них никаких предметов.

1.6. Принцип работы
- Вложите заклепку в насадку
- Установите заклепку в отверстие
- Нажмите выключатель. Запустится процесс клёпки.
- Не отпускайте выключатель до окончания установки заклепки. После установки заклепки устройство остановится автоматически
- Отпустите выключатель. Вытяжной механизм автоматически вернется в исходное положение
- Устройство оборудовано защитой от перегрузки. При перегрузке процесс клёпки прерывается, и это сигнализируется красной лампочкой. В этом случае следует отпустить выключатель, чтобы устройство вернулось в исходное состояние
- Аккумулятор сохраняет свою мощность на относительно постоянном уровне, а затем она резко падает, так что могут быть установлены лишь 2-3 заклёпки. При этом обеспечивается неизменный возврат вытяжного механизма в исходное положение, после чего освобождается выключатель.

1.7. Обслуживание
Обслуживание устройства ограничивается обслуживанием деталей, скрытых под головой заклепочника, а также его изнашивающимися деталями:

- деталь 40 (аккумулятор) отделить от заклёпочника
- деталь 13 (голова) открутить гаечным ключом (×27) и почистить.
- Обратить внимание на отложения внутри головы
- деталь12 (патрон) с помощью гаечного ключа (×17) освободить от втулки
- деталь 11 (губки) извлечь, почистить и смазать густой смазкой (силиконовая, графитовая) скользящие поверхности; при износе заменить
- сборка производится в обратном порядке;
- все детали должны быть хорошо стянуты!

1.8. Гарантии производителя
Подтверждаем, что изделие фирмы GESIPA GmbH, приобретенное Вами, было изготовлено с применением высококачественных технологий, и в нем отсутствуют технические дефекты. Этим мы гарантируем исправную работу изделия в течение 12 месяцев со дня продажи. При условии использования в соответствии с технико-эксплуатационными условиями, приведенными в настоящей инструкции. Гарантийный ремонт возможен только при условии целостности возвращенного инструмента и отсутствии следов вскрытия корпуса.

2.Зарядное устройство и аккумулятор.

2.1 Технические характеристики

2.1.1 Зарядное устройство

входное напряжение	220-240В/50-60 Гц
выходное напряжение	14,4В
выходной ток	1,5А макс.
масса	0,6 кг.

2.1.2 Аккумуляторная батарея

номинальное напряжение	14,4В
емкость	Li-Ion 1,3Ач/ 2,6Ач
масса	0,35 кг./0.50 кг.

2.2 Инструкция по безопасности

Внимание: Следуя данным указаниям, вы защитите себя от повреждений, пожароопасности и поражения электрическим током

2.2.1 Зарядное устройство

· Данное зарядное устройство предназначено только для зарядки аккумуляторных батарей фирмы GESIPA®

· Перед использованием зарядного устройства проверьте целостность провода, штепселя, корпуса. Повреждения устраняются только специалистом.

· Никогда не используйте зарядное устройство при большой влажности окружающей среды или рядом с огнеопасными веществами и газами – это взрывоопасно!

· Вставляйте аккумуляторную батарею только в правильном положении. Батарея должна вставляться без значимого усилия!

· Никогда не пробуйте заряжать обычные батареи

· Храните зарядное устройство в сухом закрытом месте, вне досягаемости детей.

· Никогда не вставляйте металлические предметы в гнездо зарядного устройства, т.к. возникает опасность короткого замыкания и поражения электрическим током.

· Если зарядное устройство прикреплено к стене – проверьте, чтобы аккумуляторная батарея не выпадала из гнезда.

· Этим зарядным устройством не следует пользоваться нетрудоспособным, психически-нездоровым людям с низкой квалификацией.

2.2.2 Аккумуляторная батарея

· Никогда не заряжайте поврежденную аккумуляторную батарею

· Не вставляйте в зарядное устройство грязную или влажную аккумуляторную батарею

· Никогда не бросайте аккумуляторную батарею в огонь или воду

· Не заряжайте аккумуляторную батарею при температуре ниже 5°С

2.3. Процесс зарядки

· **Заряжайте аккумуляторные батареи фирмы GESIPA®, при температуре <u>от 5ºС до 30ºС</u>**

· Перед включением зарядного устройства в розетку проверьте выходное напряжение оно должно быть в диапазоне 220-240В.

· Вставьте аккумуляторную батарею в зарядное устройство. Батарея должна вставляться без значимого усилия!

· Процесс зарядки начнется автоматически, после того как аккумуляторная батарея будет правильно вставлена в зарядное устройство.

Первый цикл зарядки аккумулятора необходимо производить с увеличенным интервалом времени: аккумулятор емкостью 2.6 А*ч – 180 минут аккумулятор емкостью 1.3 А*ч – 100 минут.
При последующих циклах заряда аккумулятора время зарядки аккумулятора емкостью 2.6 А*ч – 100 минут аккумулятора емкостью 1.3 А*ч – 50 минут.

После первого цикла зарядки не требуется разряжать аккумулятор полностью т.к. Li-Ion аккумуляторы не имеют «эффекта памяти»

<u>Индикация зарядного устройства:</u>

При установке аккумулятора в зарядное устройство начинает мигать зелёный светодиод «короткими сигналами» - идёт процесс зарядки. После окончания цикла зарядки аккумулятора зеленый светодиод горит 10-15 секунд постоянно, что означает полный заряд аккумулятора, после чего зарядное устройство переходит в режим поддерживающей зарядки – мигает зелёный светодиод короткими сигналами.

Постоянно горящий красный светодиод свидетельствует о несоответствии температуры для цикла заряда аккумулятора (следует его согреть или остудить до комнатной температуры).

Мигающий красный светодиод или отсутствие индикации светодиодов свидетельствует о неисправности аккумулятора.

2.4 Использование и хранение аккумуляторной батареи

· Для оптимальной зарядки вставляйте холодные аккумуляторные батареи в зарядное устройство

· Аккумуляторная батарея фирмы GESIPA® имеет ресурс на 1000 циклов от полной разрядки до полной зарядки (когда инструмент не может установить заклепку)

· Перезаряжайте аккумуляторную батарею после длительного периода бездействия

·Держите аккумуляторную батарею в сухих и теплых помещениях. Оптимальный диапазон рабочей температуры от 10ºC до 35ºC

2.5.Охрана окружающей среды

Если аккумуляторы должны быть обновлены, следует принять во внимание следующие пункты:

- возвратите использованные аккумуляторы Вашему продавцу или на фирму GESIPA для переработки:
- ни в коем случае аккумуляторы не должны попасть в бытовой мусор, огонь или воду!

3. Устранение неполадок.

ВНИМАНИЕ: Вскрытие корпуса должен проводить специалист!
Не пытайтесь устранить внутреннюю неисправность
самостоятельно, т.к. в этом случае устройство снимается с гарантийного обслуживания.

3.1 Заклёпка не устанавливается	
Причины	**Устранение**
- разряжен аккумулятор	зарядить; при необходимости заменить
- губки загрязнены или тупые	почистить и смазать скользящие поверхности либо заменить (см.1.7)
- не затянут патрон	затянуть (см. 1.7)
- ослабла пружина	заменить
- при нажатии выключателя не работает (горит красная лампочка)	см. 3.3
3.2 Не удаляется ножка заклёпки	
Причины	**Устранение**
- используется неподходящая насадка	заменить согласно Таблице (см.1.4)
- износ насадки	заменить
- ножку заклинило в патроне	освободить ножку, почистить губки и патрон и смазать скользящие поверхности либо заменить губки (см.1.7)
- толкатель загрязнился изнутри	почистить (см. 1.7)
- приёмник заполнен	открутить и опорожнить
- канал толкателя закупорен	удалить заклинившиеся ножки и в последующем следить за безупречным их выбросом (см. 1.7)
3.3 Красная лампочка индицирует неисправность	
3.3.1при нажатии выключателя	
Причины	**Устранение**
- устройство не вернулось в крайнее переднее положение	освободить выключатель
3.3.2 в процессе установки	
Причины	**Устранение**
- перегрузка	соблюдать рабочий диапазон согласно Таблице (см. 1.4)
- перегрев электроники	охладить устройство на воздухе
- аккумулятор разряжен	зарядить или обновить
3.3.3 после освобождения выключателя	
Причины	**Устранение**
- устройством не достигнуто крайнее переднее положение	жёстко закрепить патрон (см. 1.7 и 3.2)

Указание Если возникают неисправности, не отображаемые красной лампочкой и не устраняемые описанными выше способами, то ремонт производится **только специалистом** или **устройство высылается изготовителю**.

4. Меры предосторожности

Данный инструмент был разработан в соответствии с требованиями по безопасности

ВНИМАНИЕ:

- Не производить клёпку вхолостую (без соединяемых материалов)! Заклёпка может отскочить от устройства!
- Не направляйте инструмент с заклепкой на себя и других людей
- Не работайте без контейнера для сбора стержней
- Не допускайте перегрузок инструмента. Работайте только с указанным в инструкции диапазоном заклепок
- Использовать только оригинальные аккумуляторы и зарядку производить только оригинальным зарядным устройством!
- Обращайте внимание на надёжность закрепления аккумулятора в рукоятке
- При работе с заклёпочником постоянно пользоваться защитными очками. Рекомендуется использовать такие индивидуальные средства защиты, как защитный костюм, перчатки, защитный шлем, нескользящую обувь, наушники и защиту от падения.
- Не закрывайте вентиляционные отверстия на инструменте
- Ремонт должен проводиться только обученным персоналом
- Не работать рядом с легковоспламеняющимися жидкостями и газами
- Не работать под дождем
- Отсоединяйте батарею во время обслуживания инструмента
- Вынимайте зарядное устройство из кейса для зарядки аккумулятора
- Правильно устанавливайте аккумулятор (+ к +)
- Не опускайте аккумулятор в воду или огонь
- Не используйте инструмент кроме как для установки заклепок
- Беречь от детей
- Хранить в сухом месте

5. Схема инструмента и перечень запасных частей

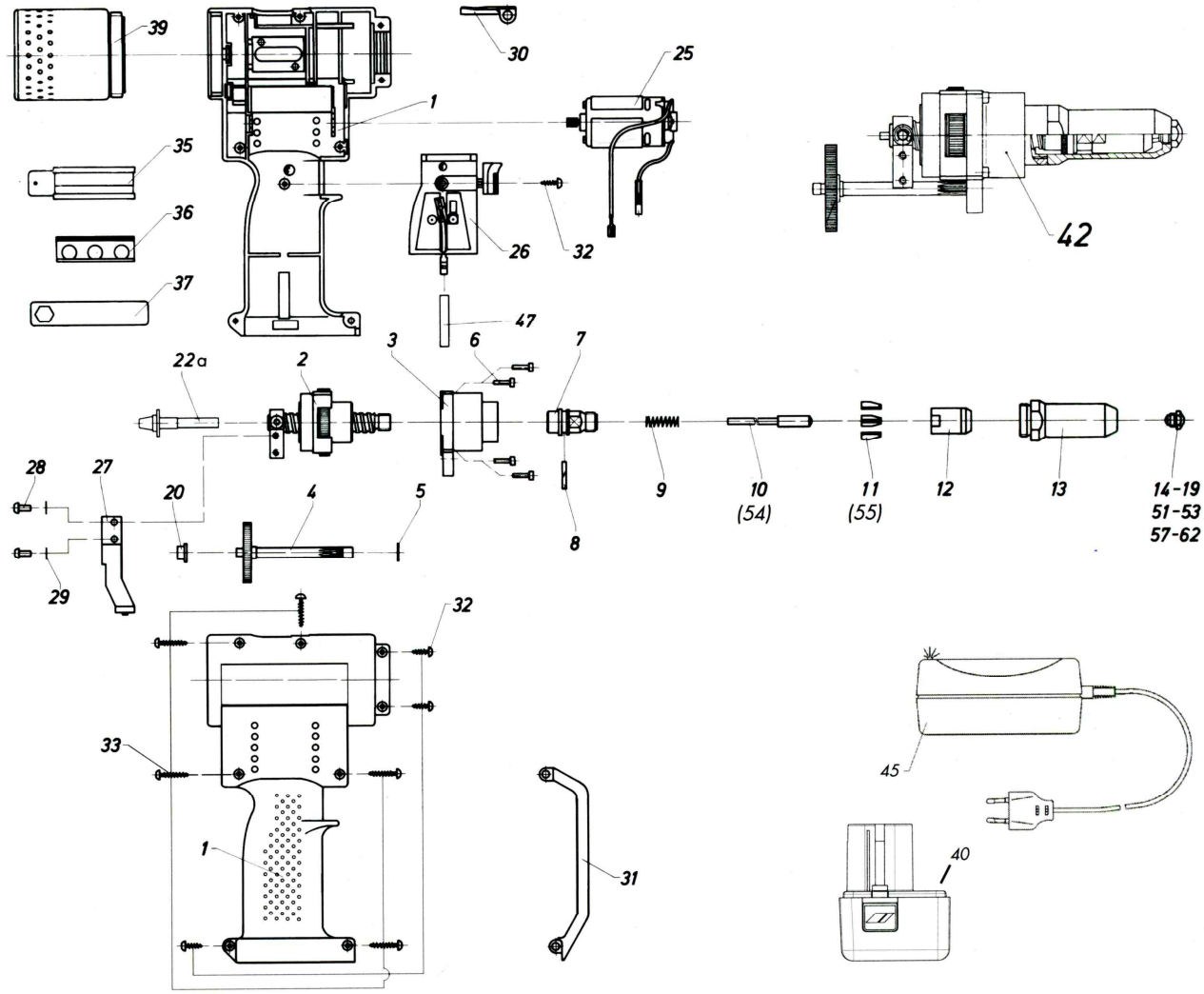

1	725 9274	
2	725 9142	
3	725 9185	
4	725 9193	
5	725 1753	
6	725 1982	
7	725 1605	
8	725 1745	
9•	717 9693	
10•	725 1621	
11•	725 1613	
12	713 2123	
13	725 1591	
14	725 2075	17/18
15	725 1583	17/24
16	725 2040	17/27
17	725 2059	17/29

18	725 2067	17/32
19	725 2083	17/36
20	725 1893	
22 a	725 1521	
25	725 9223	
26	725 1850	
27	725 9266	
28	725 1990	
29	725 2008	
30	725 1559	
31	725 1540	
32	725 2032	
33	725 2024	
35	725 1567	
36	725 2091	
37	725 1834	
39	725 9282	

40	725 1045	
42	725 9134	
45	725 1134	
46	725 2555	
47	725 5066	
50	725 9290	
51	725 2202	17/26 BT
52	725 2210	17/32 BT
53	725 2229	17/42 BT
54•	725 2245	
55•	715 1527	
57•	725 4078	17/18 R
58•	725 4086	17/24 R
59•	725 4094	17/27 R
60•	725 4108	17/29 R
61•	725 4116	17/32 R
62•	725 4124	17/36 R

* Не подлежат замене по гарантии