Схема запчастей заклепочника ручного GESIPA GBM95

№ запчасти	Артикул	Обозначение
6180	145 7549	Поршень пневматической системы, в сборе
6320	145 7550	Обойма для уплотнительного кольца в сборе с 759, 6700
6370	145 7551	Обойма для уплотнительного кольца, в сборе
6500	145 7553	Кожух двигателя в сборе
6510	145 7552	Корпус клапана в сборе
652	143 5160	Гайка с накаткой
653	143 5161	Крышка
6630	145 7554	Ventilschieber komplett
664 •	144 5813	Пружина сжатия
6700 •	145 7555	Кольцо круглого сечения с опорным кольцом 727 6999
6750	145 7556	Узел, работающий на кручение, в сборе с 6500, 6510, 652, 653, 9540, 9600, 6630, 664
7030	145 7557	Контейнер цилиндрический в сборе с 775
759 •	143 5179	Уплотнение штока
775 •	143 5183	Кольцо уплотнительное круглого сечения
803 c	143 4236	Днище
803 d •	143 4237	Подставка резиновая
820 •	145 6749	Поршень кольцевой, в сборе
823 •	145 6752	Кольцо скрепляющее кожуха в сборе с 868
828 •	145 6754	Пробка резьбовая маслоналивного отверстия в сборе
833	144 5265	Подвес
836	145 6756	Золотник распределительный в сборе с 861
841	143 4216	Шумоглушитель
842	143 4217	Трубка-канал
848	143 4219	Болт
851	144 5291	Фильтр сетчатый плоский
852	143 4220	Шланг в сборе
854 •	143 4221	Прокладка плоская
856 •	145 6757	Кольцо с канавкой с опорным кольцом
861	145 6758	Комплект быстроизнашивающихся уплотнительных колец для распределительного золотника (836)
863 •	143 4224	Кольцо уплотнительное круглого сечения
864	143 5201	Кольцо уплотнительное круглого сечения
866 •	143 4226	Кольцо уплотнительное круглого сечения
868 •	143 4227	Кольцо уплотнительное круглого сечения
886	144 5292	Винт с потайной головкой
889	143 4232	Элемент для защиты рук
894	144 5293	Ключ торцевой шестигранный с шаровым наконечником
895	144 5294	Бутылка с гидравлическим маслом
901	145 7560	Головная часть
9020	145 7563	Основание рукоятки в сборе с 836, 848, 902 b

№ запчасти	Артикул	Обозначение
903 b	143 5204	Кожух
910 •	143 5207	Шпилька M 3
910 •	143 5208	Шпилька M 4
910 •	143 5209	Шпилька M 5
910 •	143 5210	Шпилька M 6
910 •	143 5211	Шпилька M 8
910 •	143 5212	Шпилька M 10
911 •	143 5213	Насадка M 3
911 •	143 5214	Насадка M 4 и 8-32″
911 •	143 5215	Насадка M 5 и 10-32″
911 •	143 5216	Насадка M 6
911 •	143 5217	Насадка M 8 и 5/16-18″
911 •	143 5218	Насадка M 10 и 3/8-16″
913	143 5185	Контргайка
9250	145 7567	Клапан пусковой, в сборе
930	143 5220	Втулка
9320	145 7571	Тяга в сборе
9340	145 7572	Поршень тяговый в сборе с 856, 866
9350	145 7573	Поршень возвратный, в сборе
9380	145 7574	Подшипник упорный в сборе
9410	145 7559	Золотник клапана в сборе
9450 •	145 7575	Гильза цилиндра в сборе
9540	145 7576	Передача планетарная в сборе
9600	145 7577	Пневмодвигатель в сборе
976	143 5235	Комплект уплотнительных колец
977	143 5236	Комплект уплотнительных колец
978	143 5237	Кольцо уплотнительное круглого сечения
984 •	143 5243	Кольцо уплотнительное круглого сечения
997	143 5247	Винт регулировочный
915	146 2909	Ключ гаечный
916	144 5809	Ключ торцевой шестигранный
917	144 5810	Ключ крючковый Ø 42
918	143 5131	Трубка монтажная
991	144 5823	Кольцо пружинное стопорное
176	143 4311	Ключ универсальный MSU
A 910 •	143 5149	Шпилька 8-32″
A 910 •	143 5143	Шпилька 10-32″
A 910 •	143 5144	Шпилька 1/4-20″
A 910 •	143 5150	Шпилька 5/16-18″
A 910 •	143 5145	Шпилька 3/8-16″
A 911 •	143 5148	Насадка 1/4-20″
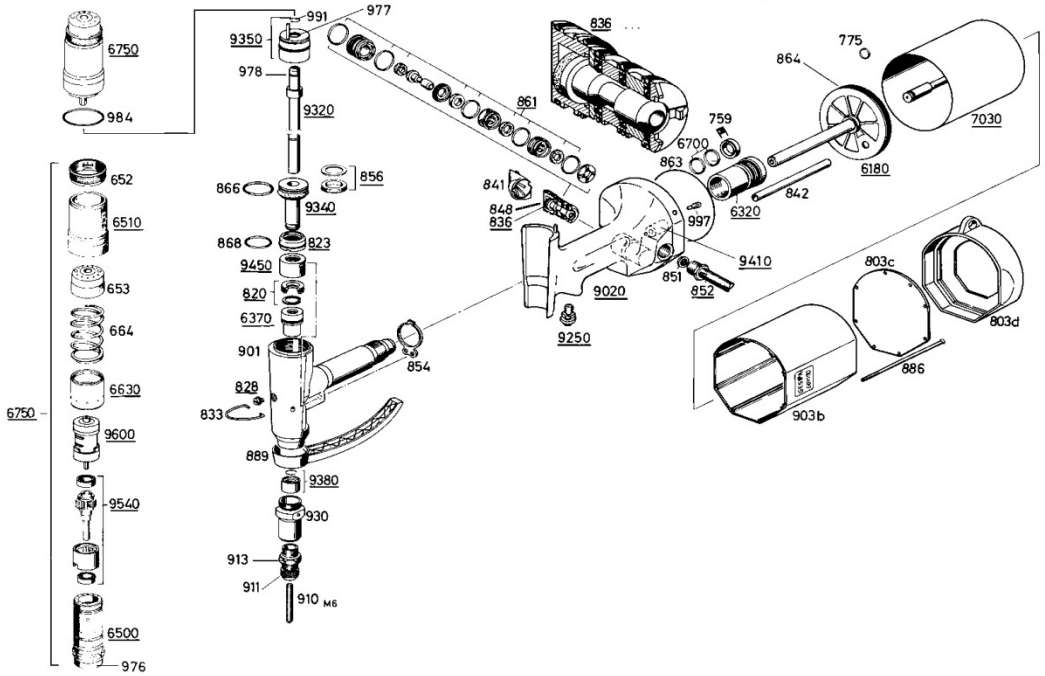
• Расходные части