# Схема запчастей заклепочника ручного GESIPA HN2

| Nr części zam | Nr art. | Oznaczenie |
|---|---|---|
| 1 | 145 6717 | Корпус с подвижной пластиной, рычагом и рукояткой |
| 3 | 145 6718 | Приводной рычаг с ведущим зубчатым колесом и рукояткой |
| 4 | 143 4124 | Рукоятка |
| 6 | 143 4125 | Сегмент передаточный |
| 8 | 143 4126 | Рейка зубчатая |
| 9 | 143 4127 | Болт |
| 10 | 143 4128 | Стопор предохранительный |
| 11 | 143 4106 | Втулка нажимная |
| 12 • | 143 4129 | Корпус патрона |
| 13 • | 144 5263 | Пружина сжатия |
| 15 • | 143 4103 | Губки (3 шт.) на комплект |
| 16/29 • | 143 4290 | Насадка |
| 16/32 • | 143 4291 | Насадка |
| 16/36 • | 143 4292 | Насадка |
| 16/40 • | 143 4293 | Насадка |
| 16/45 • | 143 4300 | Насадка |
| 19 | 145 6719 | Элемент запорный с направляющей трубкой |
| 20 | 145 6720 | Контейнер сборный |
| 23 | 143 4105 | Втулка стальная |
| 25 | 144 5264 | Штифт цилиндрический |
| 176 | 143 4311 | Ключ универсальный MSU |
| 30 | 145 6721 | Комплект оснастки для BULB-TITE® |
| 16/26 BT • | 143 4301 | Насадка для заклепок BULB-TITE® Ø 4 мм |
| 16/32 BT • | 143 4302 | Насадка для заклепок BULB-TITE® Ø 5,2 мм |
| 16/42 BT • | 143 4303 | Насадка для заклепок BULB-TITE® Ø 6,3 мм |
| 16/31 MG • | 143 4380 | Насадка |
| 16/41 MG • | 143 4381 | Насадка |
| 106/14 • | 143 4173 | Губки (3 шт.) для заклепок BULB-TITE® |
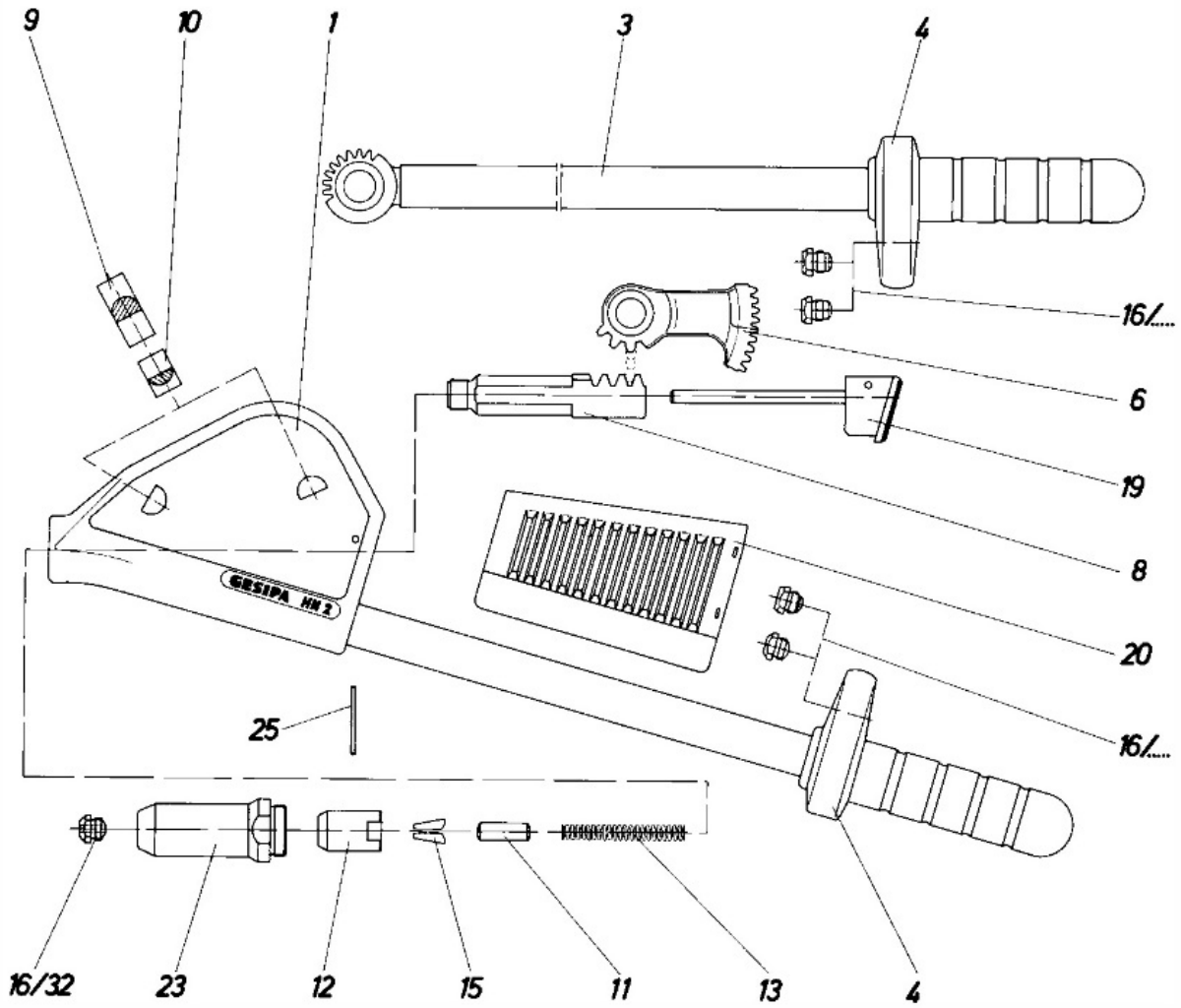
• Расходные части